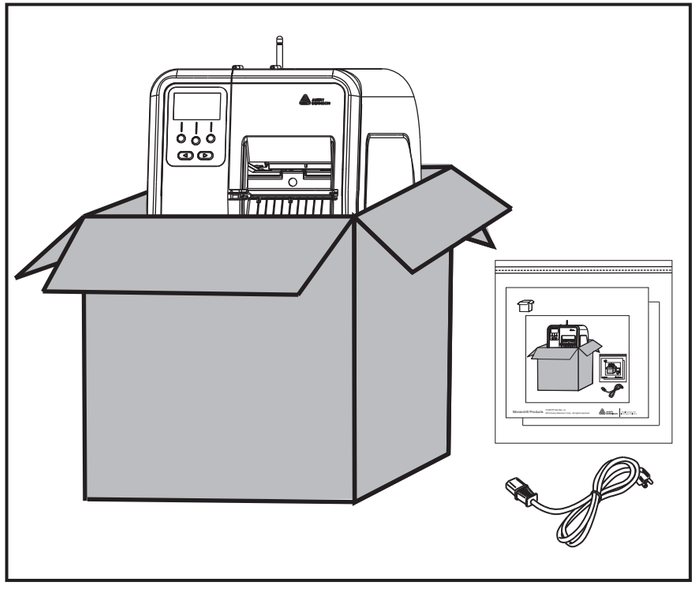

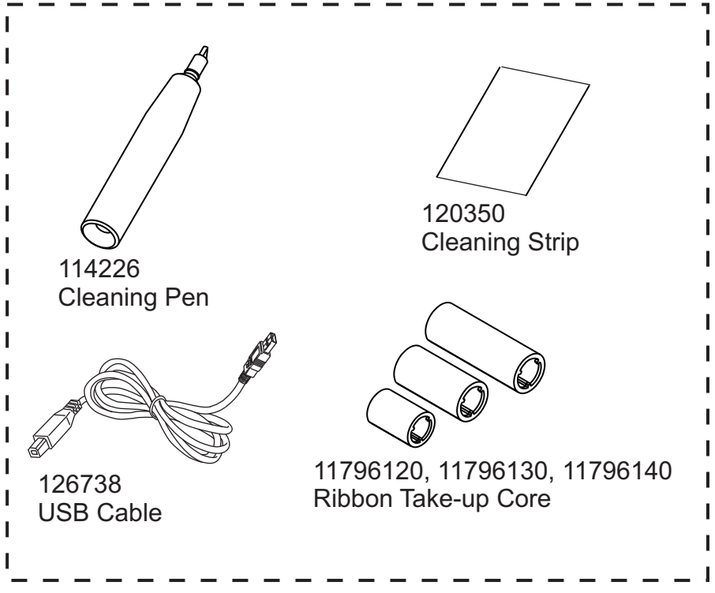


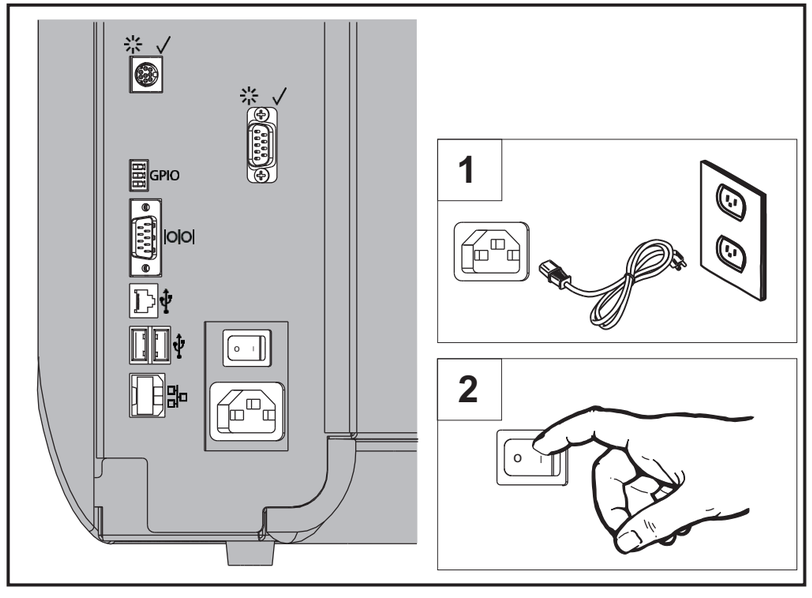



2014 Avery Dennison Corp. All rights reserved.


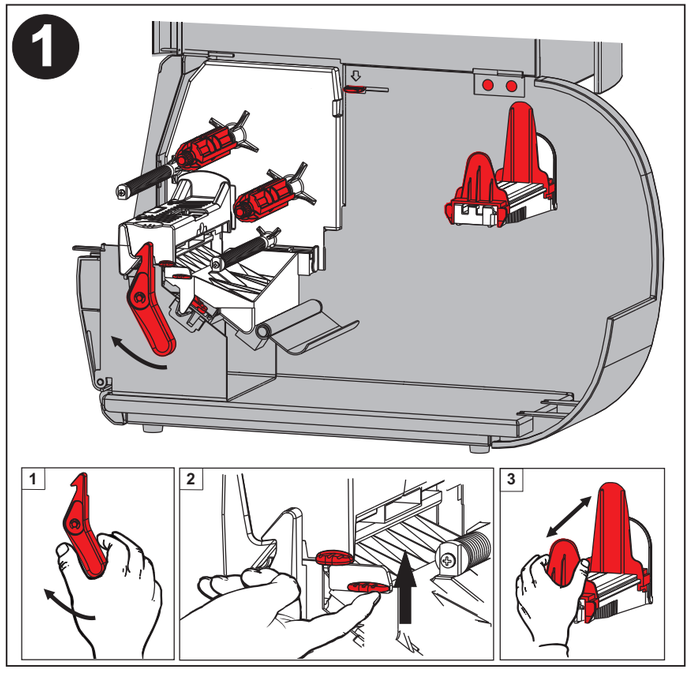


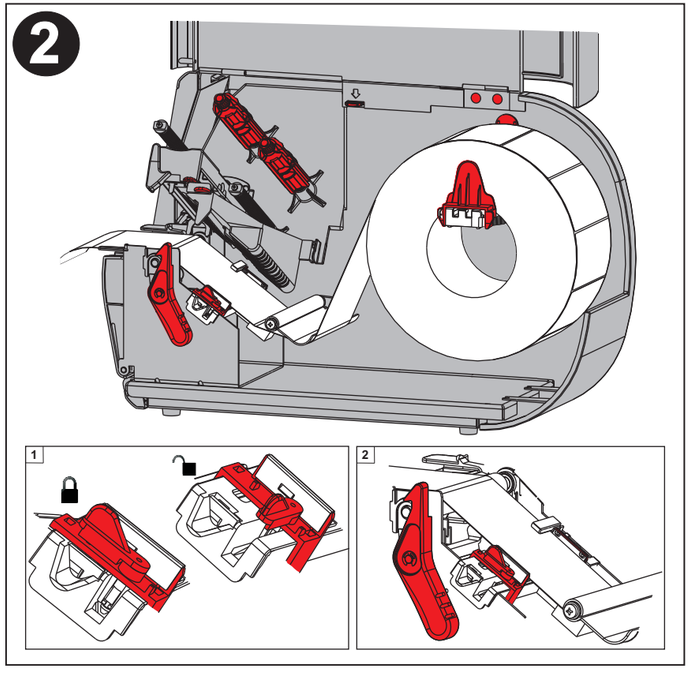


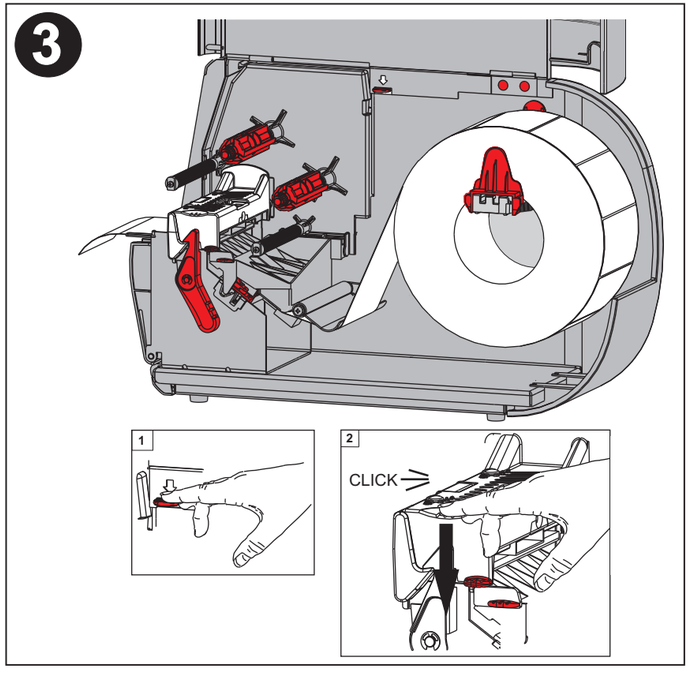

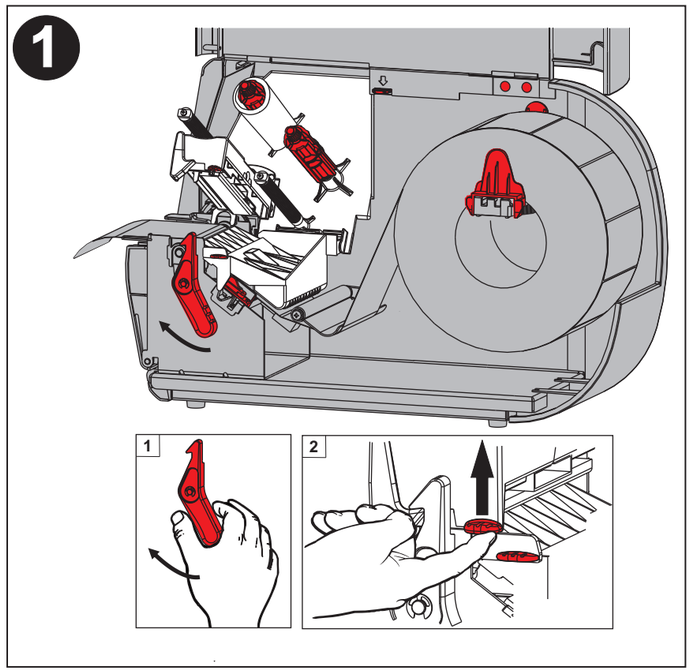


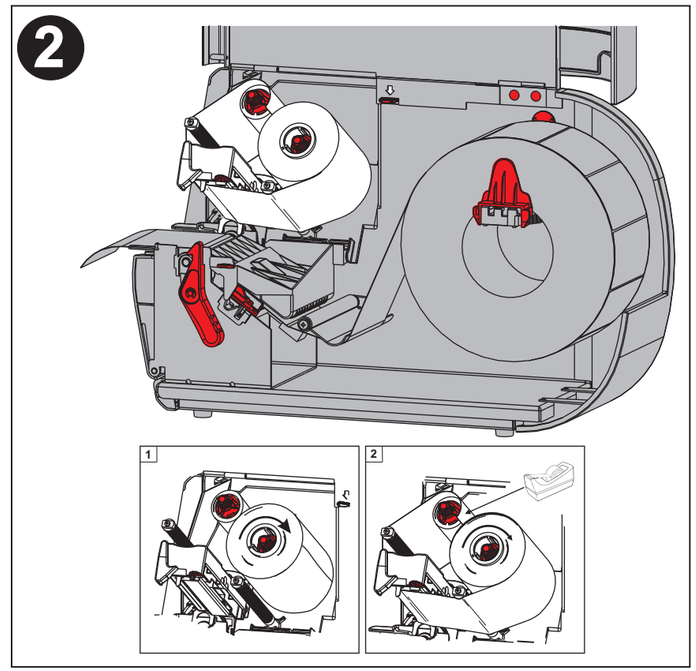


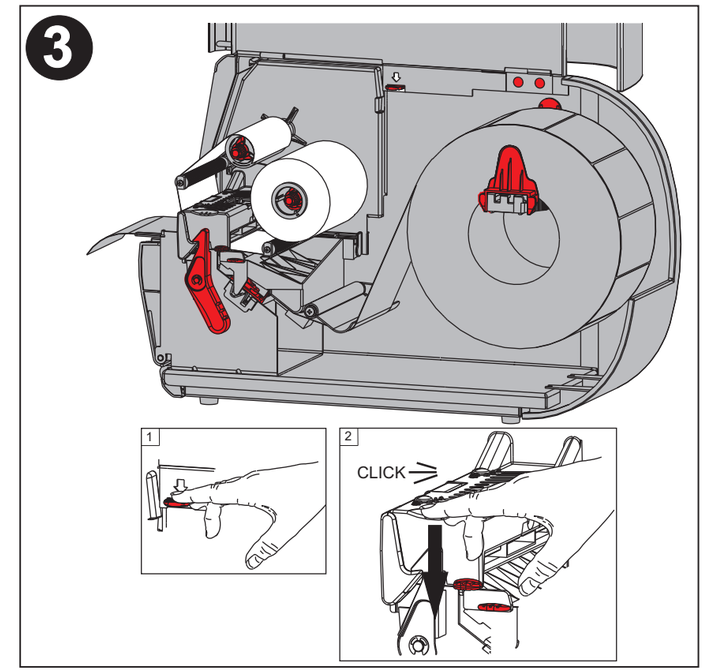


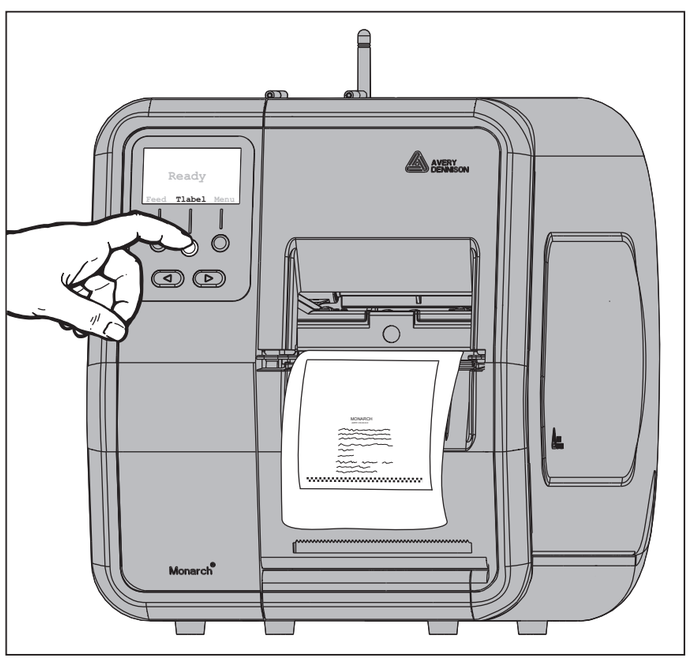


- Review the Safety Document included with your printer and the Regulatory information found on our Web site.
- Follow the Care & Maintenance instructions outlined in the Operator's Handbook ( on our Web site).
- 参阅打印机随附的安全文档和我们网站上提供的法规信息。
- 遵循《操作员手册》中列出的保养与维护说明（可在我们的网站上找到）。
- Gennemse det sikkerhedsdokument, der følger med din printer samt oplysningerne om overholdelse af lovgivningen på vores websted.
- Følg anvisningerne for pleje og vedligeholdelse i brugerhåndbogen (på vores websted).
- Raadpleeg het veiligheidsdocument bij uw printer en de regelgevende informatie op onze website.
- Volg de instructies betreffende reiniging en onderhoud in de Handleiding voor de gebruiker (te vinden op onze website).
- Consultez le document sur la sécurité fourni avec votre imprimante et les Informations relatives à la conformité aux règlements sur notre site Web.
- Suivez les instructions d'entretien et de maintenance décrites dans le manuel de l'opérateur (sur notre site Web).
- Lisez le document sur la sécurité joint à votre imprimante et les informations relative à la réglementation sur notre site Web.
- Respectez les instructions d'entretien et de maintenance fournies dans le manuel de l'opérateur (sur notre site Web).
- Lesen Sie die Sicherheitsdokumentation im Lieferumfang Ihres Druckers und die Hinweise zu gesetzlichen Bestimmungen, die Sie auf unserer Website finden.
- Befolgen Sie die Pflege- und Wartungsanweisungen im Bedienerhandbuch (auf unserer Website erhältlich).
- Leggere il Documento sulla sicurezza allegato alla stampante e le Informazioni sulle normative disponibili nel nostro sito web.
- Seguire le istruzioni sulla Cura e la manutenzione descritte nel Manuale dell'operatore (disponibile sul nostro sito web).
- お使いのプリンターに添付されている「安全に関する文書」をお読みください。規制に関しては、当社のWebサイトをご覧下さい。
- 取扱説明書（当社のWebサイトに掲載されています）の概要に従って操作してください。
- 프린터에 포함된 안전 문서와 당사 웹 사이트의 규정 정보를 검토하십시오 .
- 작업자 핸드북 ( 당사 웹 사이트에서 사용 가능 ) 에 요약된 관리 및 유지보수 지침을 따르십시오 .
- Przejrzeć wytyczne dotyczące bezpieczeństwa dołączone do drukarki oraz informacje dotyczące przepisów prawnych opublikowane na stronie internetowej.
- Przestrzegać zaleceń dotyczących obsługi i konserwacji przedstawionych w podręczniku operatora (dostępnym na naszej stronie internetowej).
- Reveja o documento de segurança que acompanha a sua impressora e as informações normativas no nosso site.
- Siga as instruções sobre Cuidados e manutenção descritas no Manual do operador (no nosso site).
- Analise o Documento de segurança incluído com a impressora e a Informação regulamentar existente no nosso website.
- Siga as instruções Cuidados e Manutenção descritas no Manual de utilizador (existente no nosso website).
- Ознакомьтесь с документацией по вопросам безопасности, прилагающейся к принтеру, и информацией о нормативных требованиях, размещенной на нашем сайте.
- Следуйте инструкциям "Уход и обслуживание" в Справочнике оператора, который можно найти на нашем сайте.
- Lea el documento de seguridad que se adjunta con la impresora y la información normativa que se encuentra en nuestro sitio web.
- Realice las instrucciones de cuidado y mantenimiento incluidas en el Manual del operador (que se encuentra en nuestro sitio web).
- Revise el documento sobre seguridad incluido con la impresora, así como la información reglamentaria existente en nuestro sitio web.
- Siga las instrucciones de cuidados y mantenimiento que se proporcionan en el manual del operario (ubicado en nuestro sitio web).
- Läs igenom säkerhetsdokumentet som bifogas till din skrivare och information om överensstämmelse som finns på vår webbplats.
- Följ skötsel- och underhållsinstruktionerna som anges i operatörshandboken (på vår webbplats).

http://www.rbis.averydennison.com/ADTP1